製品情報

L2X 簡単, 安全
コンパクトなドロップインシステム

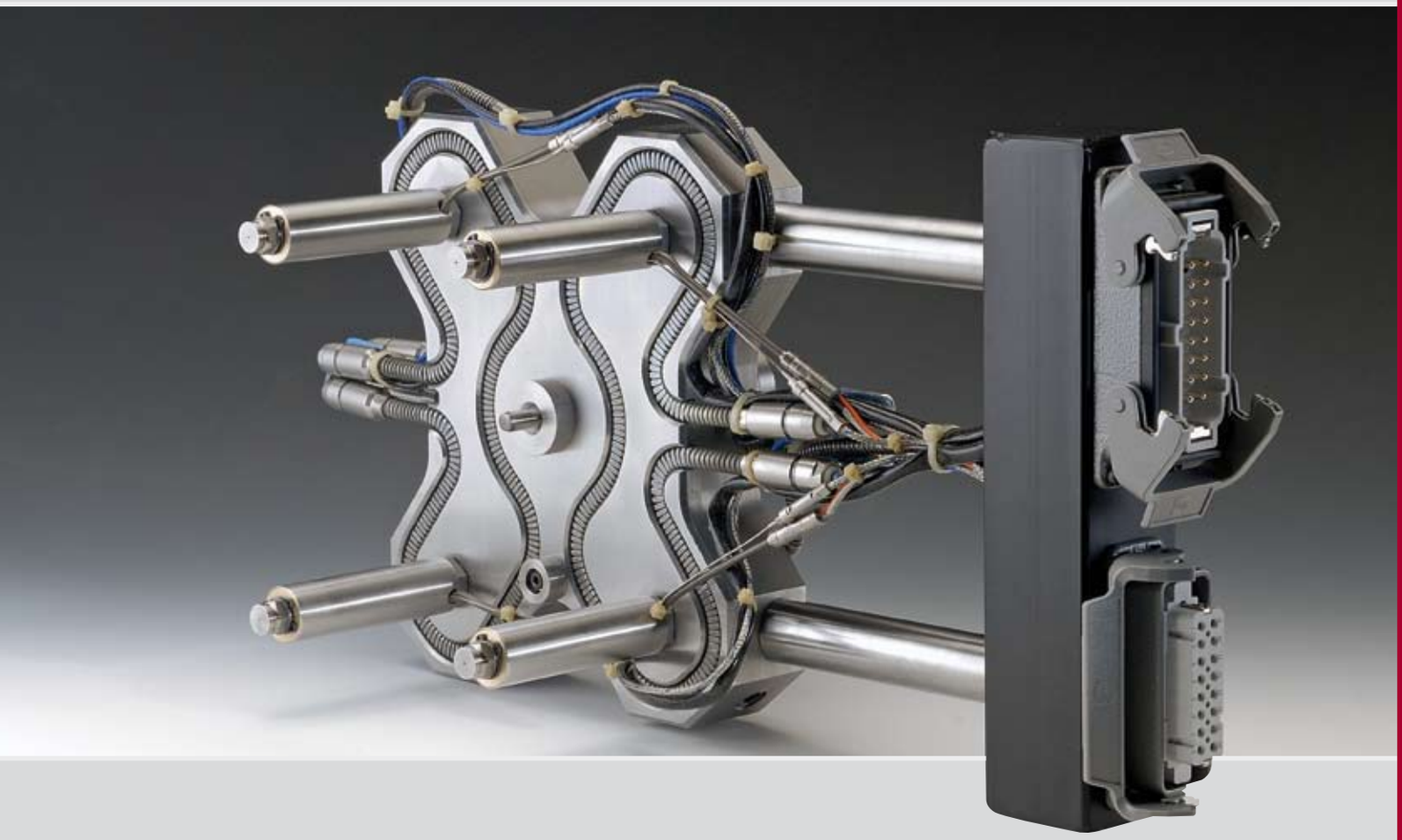

エビコン
EWIKON

L2X コンパクト ドロップインホットランナシステム

ドロップインシステムは金型に簡単に組込み、安定した生産を保証するホットランのひとつの形態です。
ノズルは完全に樹脂漏れ防ぎ、段取り時間を短縮するため、マニホールドにねじ込みで固定されます。
システムはノズル、マニホールドとスプルーブッシュを組付け、完全な結線をコネクターボックスまで行った後出荷されます。従い、この完全なユニットをお客様で加工されたスペースに設置することにより極めて簡単に金型へ組込むことができます。
ノズルはトーピードチップの直接ゲート、オープンゲートまたはバルブゲートに対応することができます。
バルブゲートバージョンでは、冷却水配管を行ったニードル作動用空圧ユニットがマニホールドの裏側にフランジで固定されます。ノズルのゲート側に取付けられたニードルガイドにより、ニードルは全サイクル中、常にガイドされます。これにより、最大の操作上の安全性が確保され、かつニードルの磨耗を減少させます。

製品の特徴と利点

- 完全に組付け、結線された状態で出荷されます。
- 樹脂漏れ防止システム, ノズルはマニホールドへネジ込まれています, 高い生産安全性
- 金型への簡単な組込み
- トーピードチップ付のダイレクトゲート, オープンゲートまたは空圧式バルブゲートバージョンを用意しています。

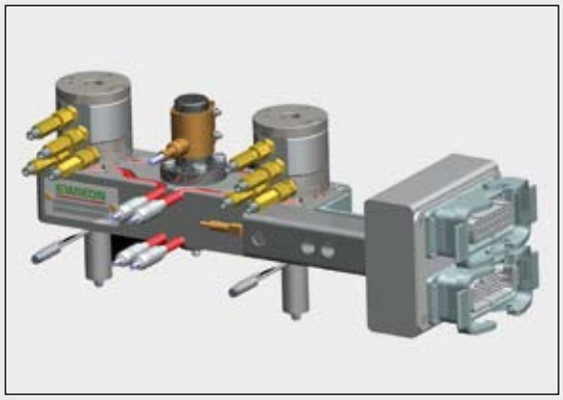

冷却配管付き空圧駆動バルブゲートバージョン

ノズルの長さと最大マニホールド膨張量の割合*

* ノズルとマニホールドの位置決め箇所（ほとんどがマニホールド中心部）間の最大距離

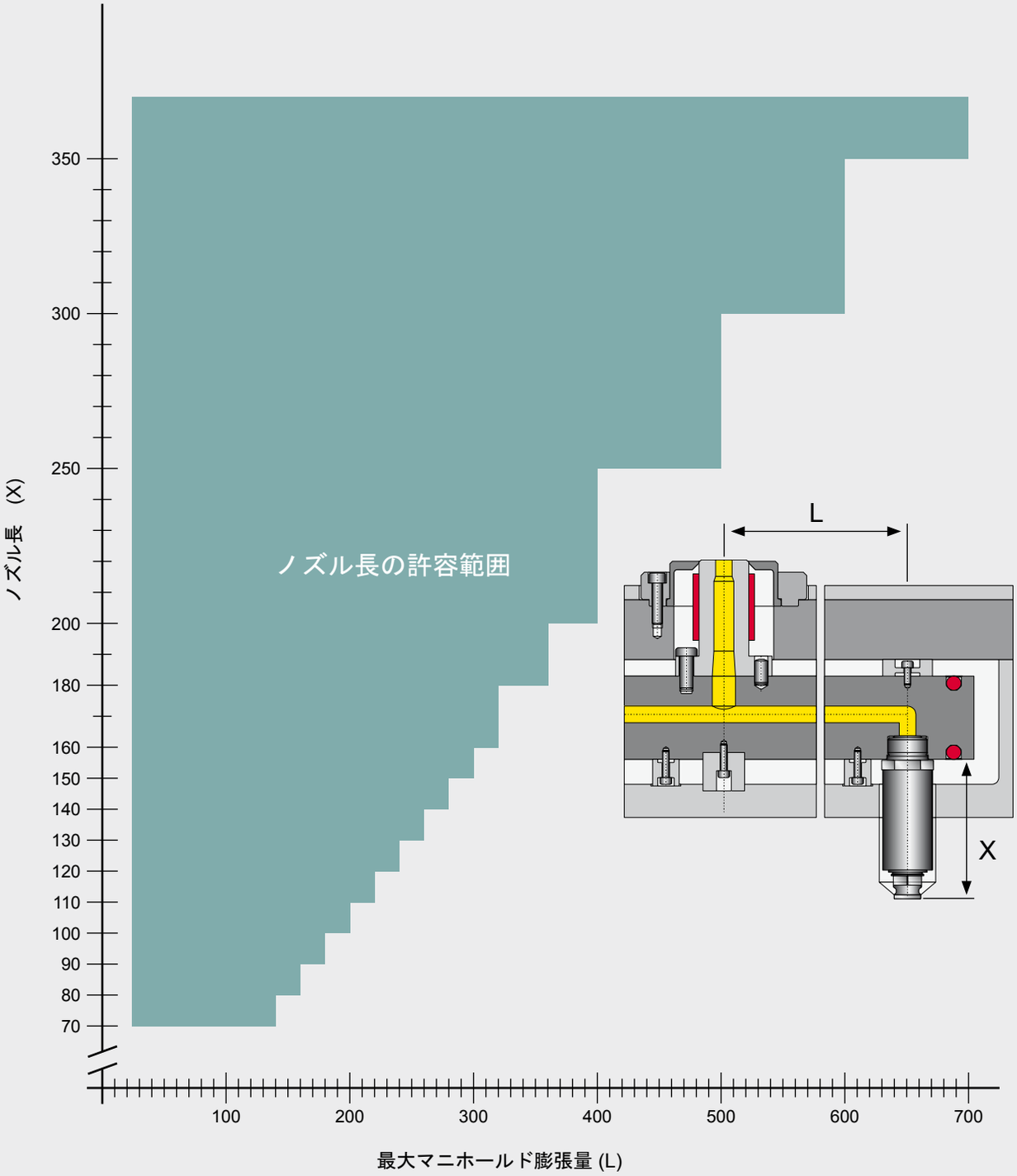

寸法

L2 X		ノズル		
		流路径-Ø 6 mm 部品番号: 95060... NV95060... (バルブゲート)	流路径-Ø 9 mm 部品番号: 95090... NV95090... (バルブゲート)	流路径-Ø 12 mm 部品番号: 95120... NV95120... (バルブゲート)
マニホールド技術データ				
1レベル、エレメント方式	(寸法 **H**)	40	50	60
2レベル、エレメント方式	(寸法 **H**)	50	70	80
1レベル、プラグ方式	(寸法 **H**)	40	50	60
2レベル、プラグ方式	(寸法 **H**)	50	70	80
1レベル、バルブゲート方式	(寸法 **H**)	50	60	70
2レベル、バルブゲート方式	(寸法 **H**)	50	70	80
ノズル技術データ				
全長	(寸法 **X**)	70/80/90/100/120/ 140/160/180	90/110/130/150/180/ 200/250	110/130/150/200/ 250/300/350
金型加工寸法径	(**Ø A**)	26	34	38
シャフト部直径	(**Ø B**)	24	30	34
嵌合部径	(**Ø C**)	8,5	11,5	15
ネジ込みゲートブッシュ部 嵌合径	(**Ø E**)	12	16	22
バルブゲート技術データ				
ゲート径	(**Ø D**)	標準 1,3 / 最大 2	標準 1,3 / 最大 3	標準 1,3 / 最大 3
ニードル径	(**Ø F**)	2	3	4
駆動部ユニット径	(**Ø G**)	65	82	90
駆動部ユニット高さ	(寸法 **L**)	69,5	69,5	85,5
駆動部ユニット部品番号		19040	19050	19060
バルブゲート用取付板	(寸法 **J**)	66	66	76

ノズル注文例

注文例 ：
ノズル 95060..., 流路径-Ø 6 mm

95060.090-A

- 先端チップ-/ネジ込みゲートブッシュの組合せ
- X 寸法
- ノズルボディ型式

マニホールド注文例

注文例 ：
マニホールド 739..., (バルブゲート用TE バージョン)

73961-02-250

- ゲートピッチ寸法
- 2-drop
- バージョン 1=直線マニホールド
2=マニホールドプレート
3=X パターンマニホールド
- 流路径-Ø
- マニホールド型式

ノズルとゲートタイプ

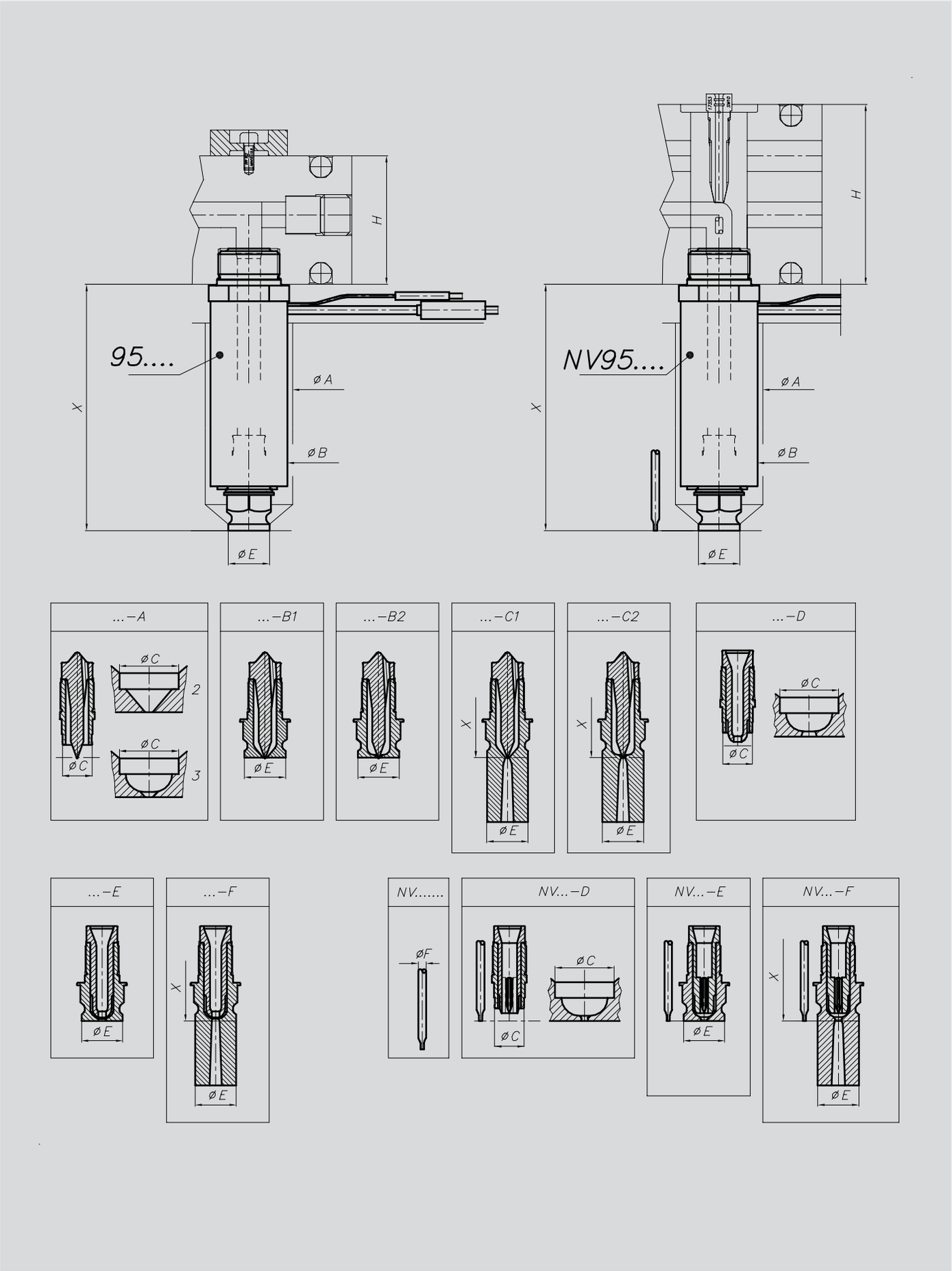

標準ゲートの組込み

分岐エレメント付きマニホールド, バージョン T, 部品番号 736...

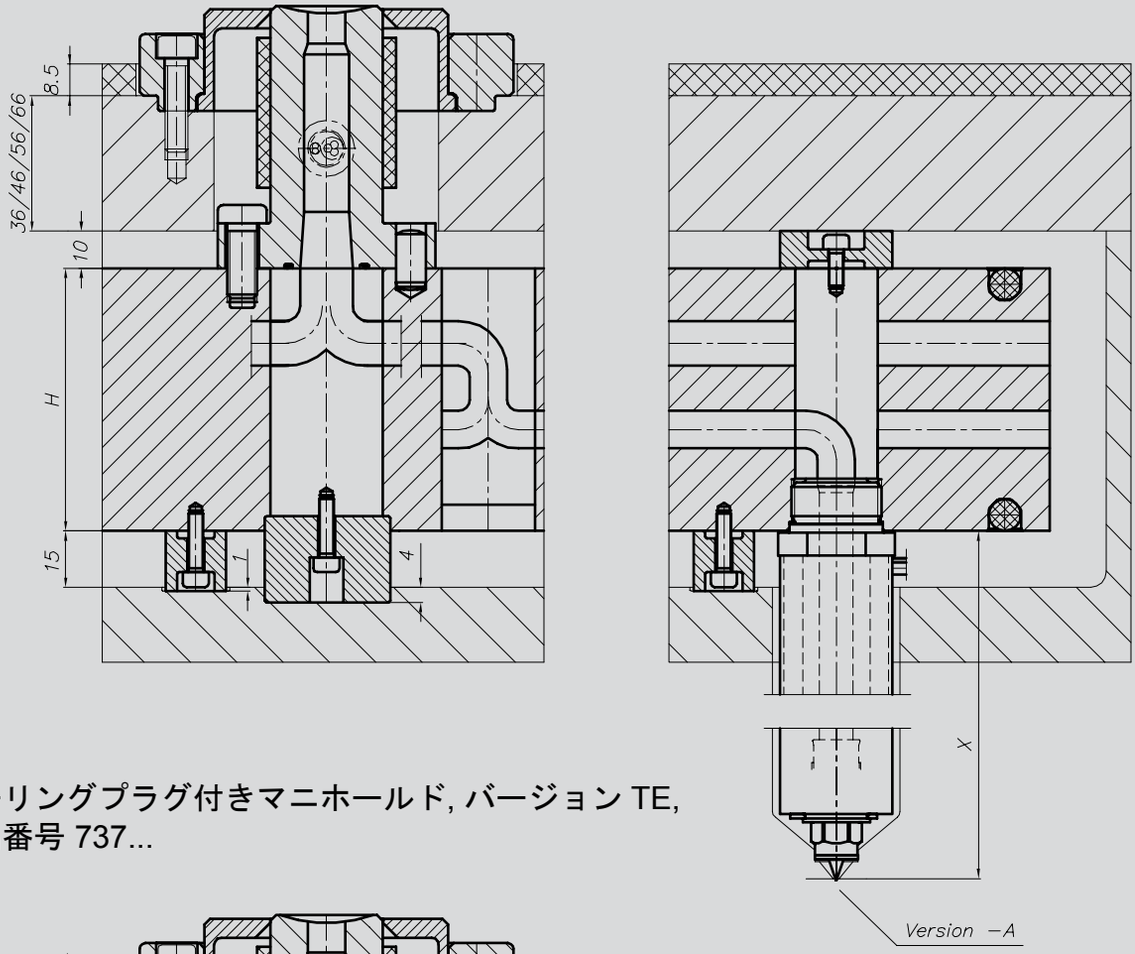

シーリングプラグ付きマニホールド, バージョン TE,
部品番号 737...

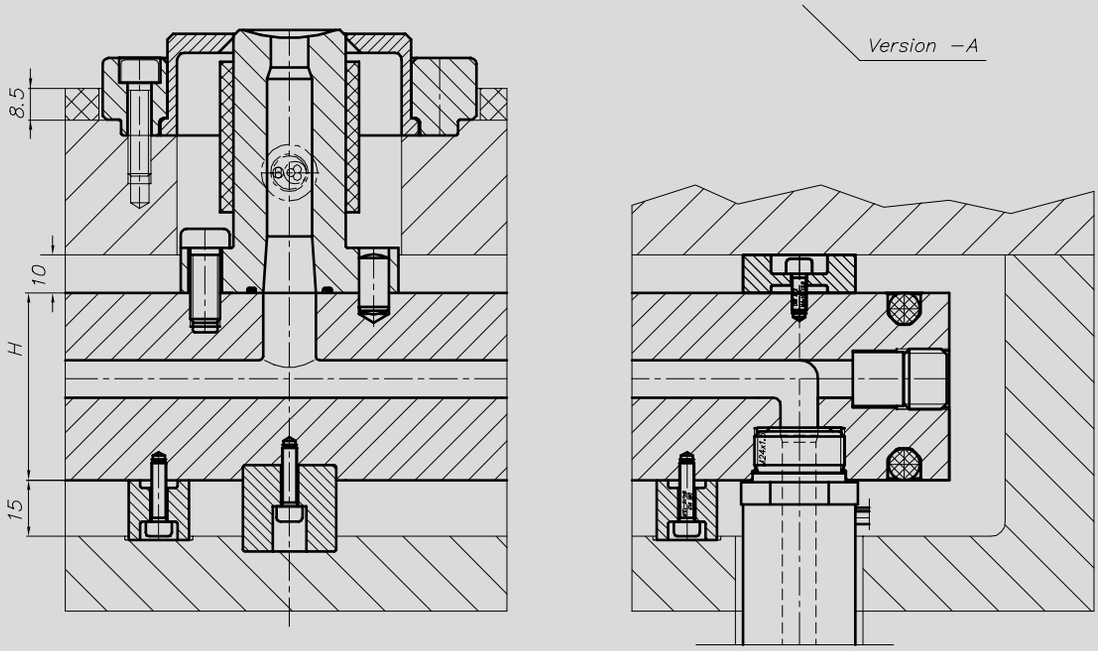

バルブゲートの組込み

バルブゲート用マニホールド, バージョン TE, 部品番号 739...
(オプション: バージョン T, 部員番号 738...)

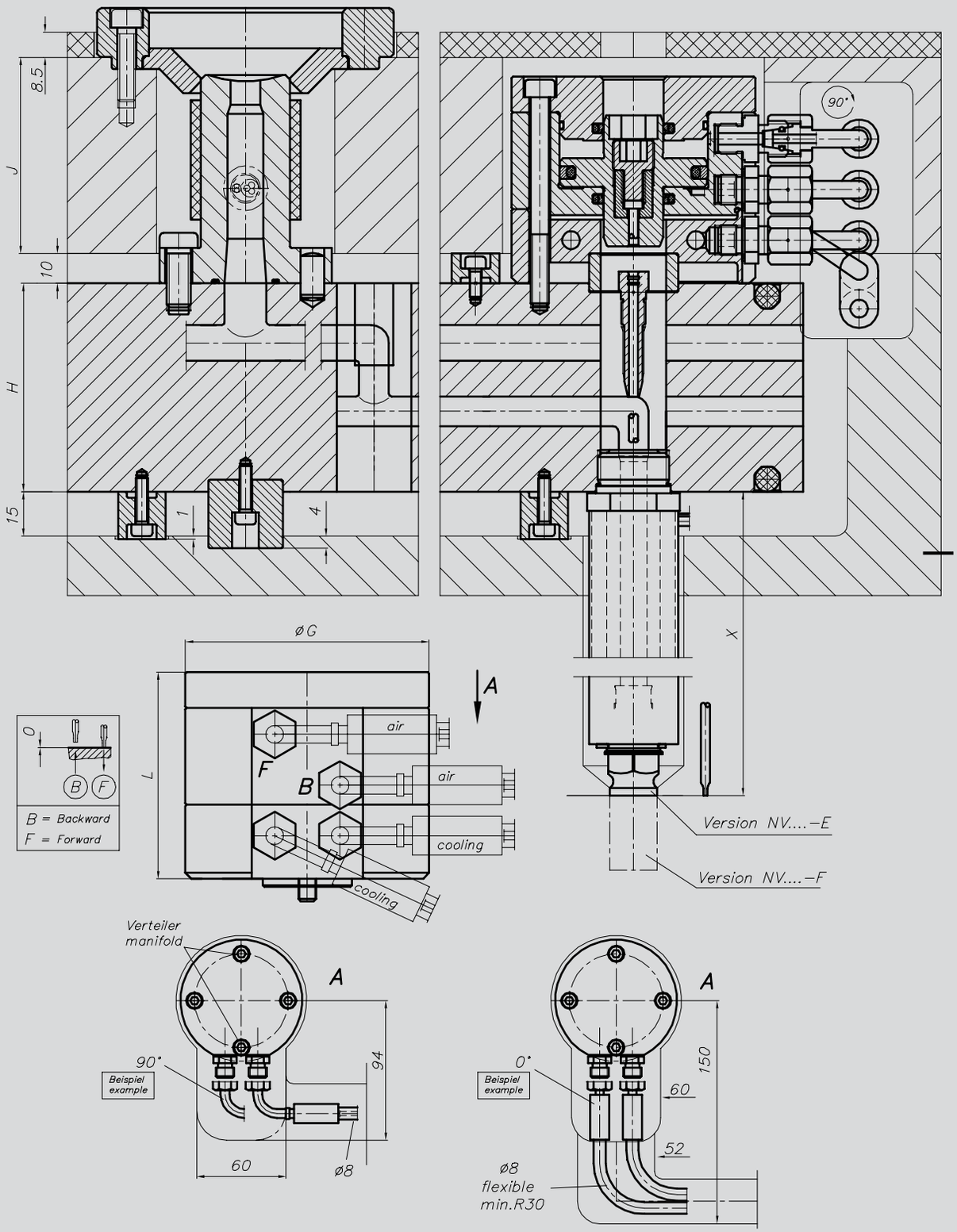

エビコン株式会社
〒263-0002
千葉県千葉市稲毛区山王町278-10
Tel: (043) 422-1100
Fax: (043) 422-2211
E-mail: info@ewikon.co.jp
www.ewikon.co.jp

代理店 :

Technical information subject to alteration. EWIKON 09/2007